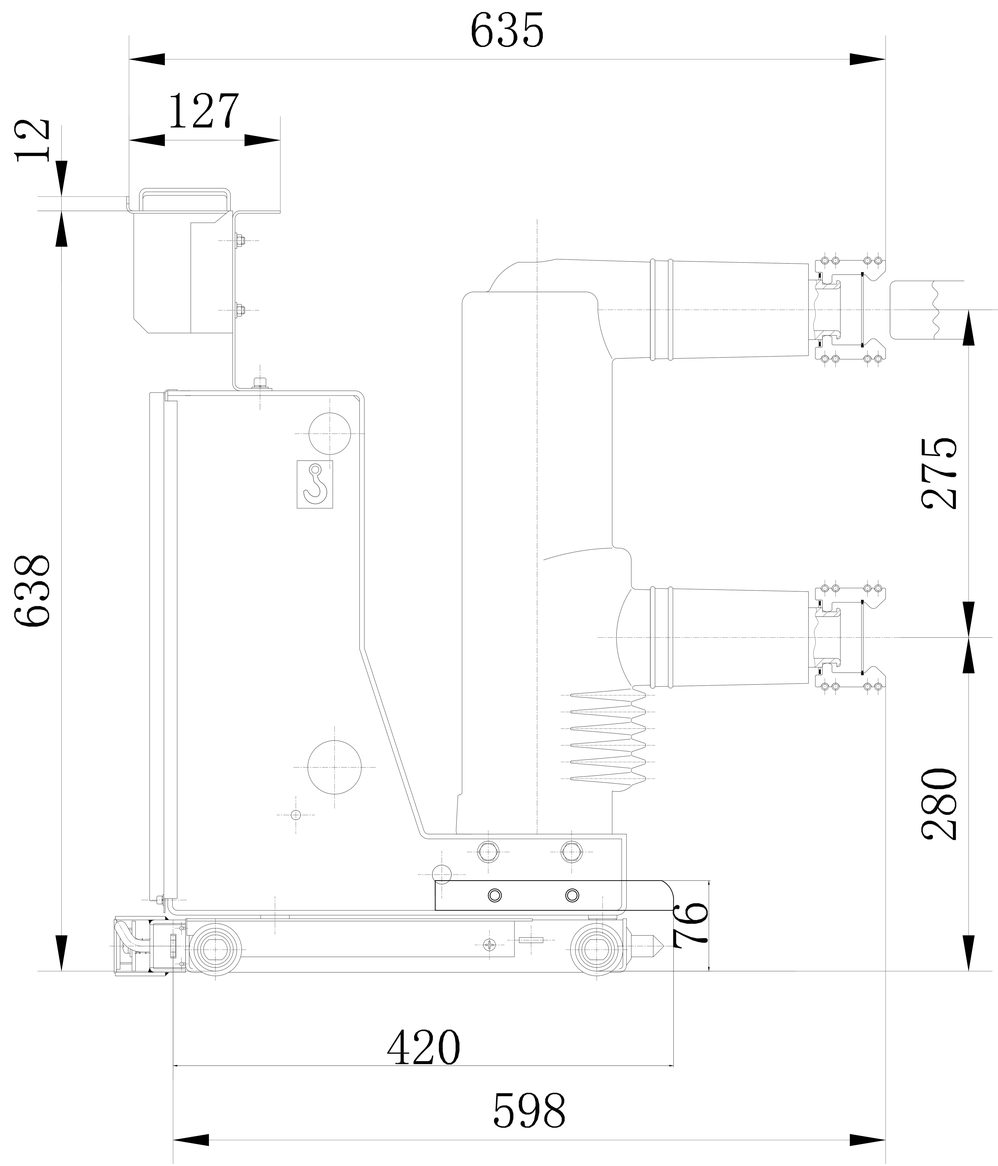

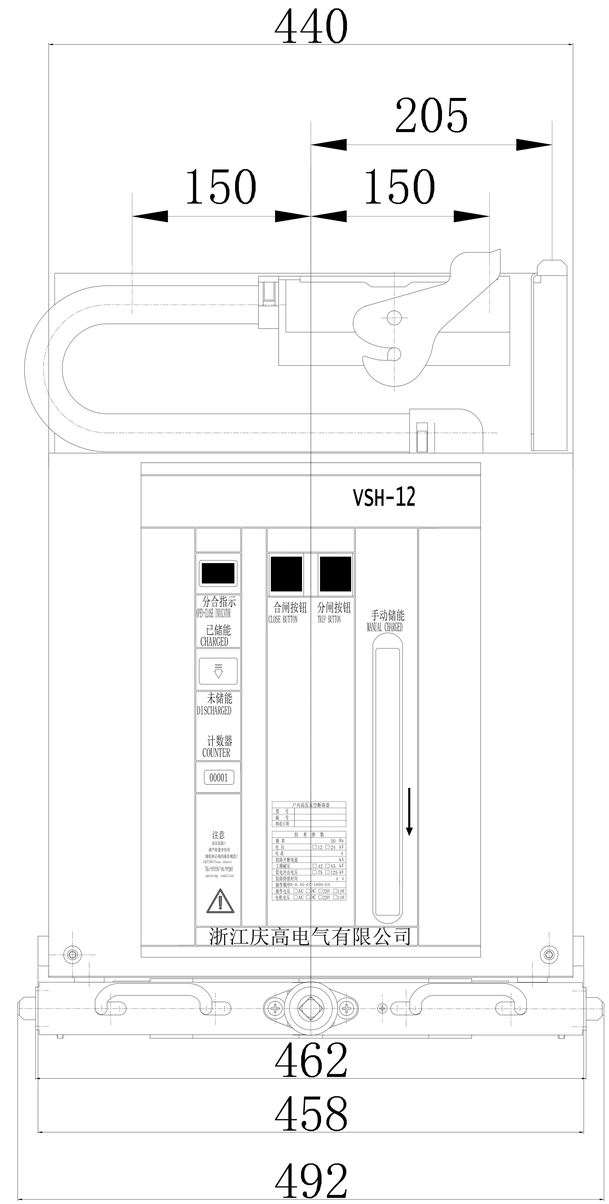

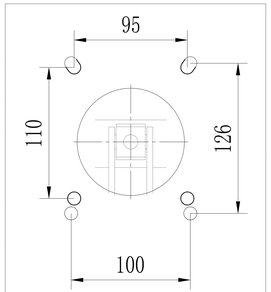

2种极柱
安装孔尺寸

手车式推进行程200mm

额定电流 (A)	630	1250	1600
额定短路开断电流(kA)	20，25，31.5	25，31.5	31.5
配合静触头尺寸 (mm)	∅35	∅49	∅55
相间距离 (mm)	150±1.5		

借（通）用件登记	标记	处数	分区	更改文件号	签名	年 月 日	GV6-12/550外形尺寸图	手车真空断路器
描 图	设计						阶段标记 / 重量 / 比例	
描 校	审核						S A B / / 1:1	相间距150mm
旧底图总号	批准						共 张 第 张	浙江庆高电气有限公司
底 图 总 号								
签 字								
日 期								