GYE-12

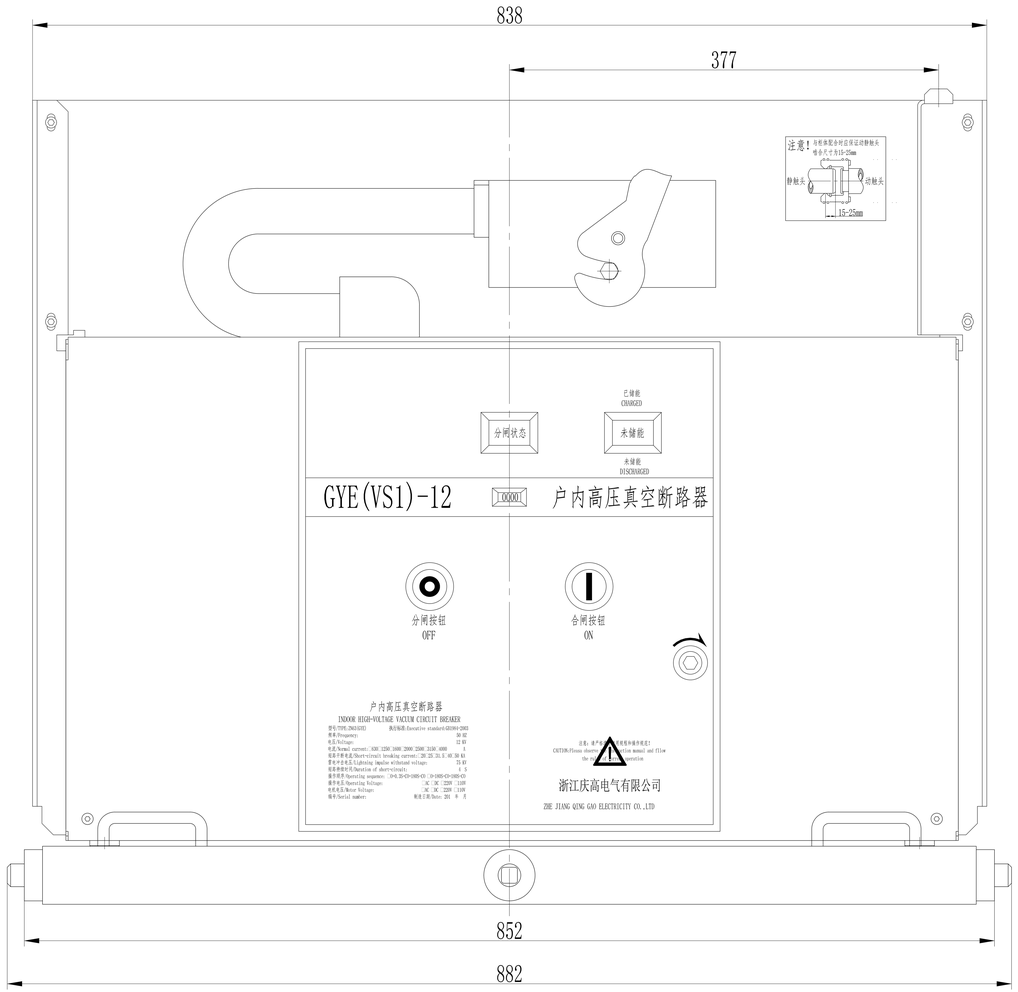

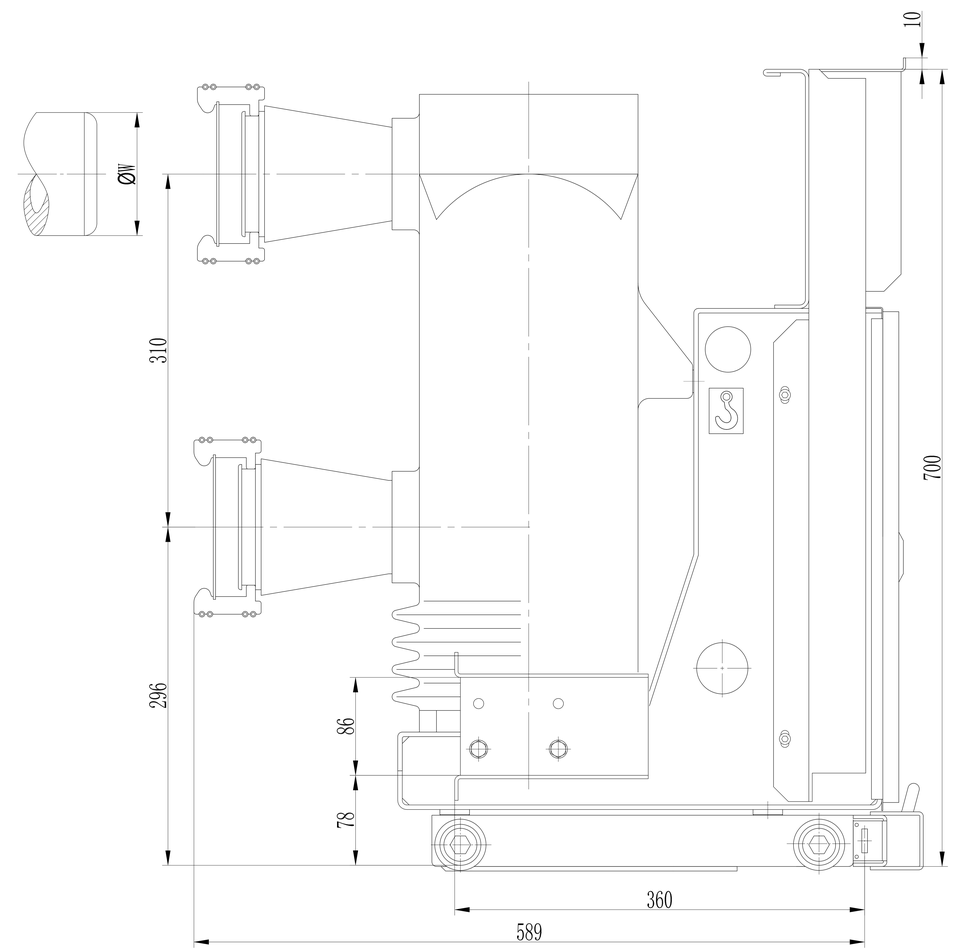

额定电流	额定开断电流	相间距	W
1600A、2000A	25KA	275	φ79
2500A、3150A	31.5KA		φ109
4000A	40KA		φ109

注：手车在柜中行程200mm

GYE-12手车式断路器1000宽外形尺寸图

标记	处数	分区	更改文件号	签名	日期	GYE-12手车外形尺寸图	手车式断路器安装尺寸图
设计		140528	标准化			阶段标记 / 数量 1 / 比例 1:3	浙江庆高电气有限公司
校对							
审核						共 张 第 张	
工艺			批准				

通（借）用件登记
CAXA绘图
电脑文件名
旧底图总号
底图总号
签 名
日 期