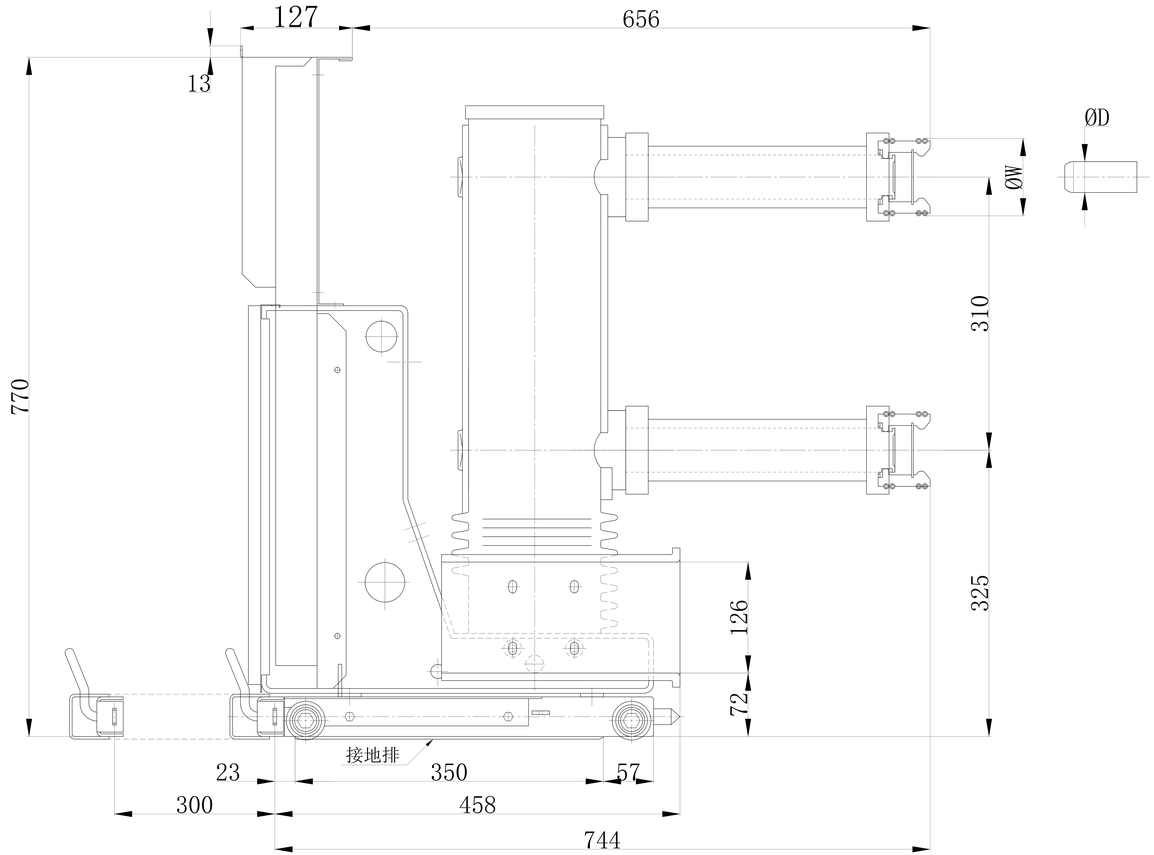

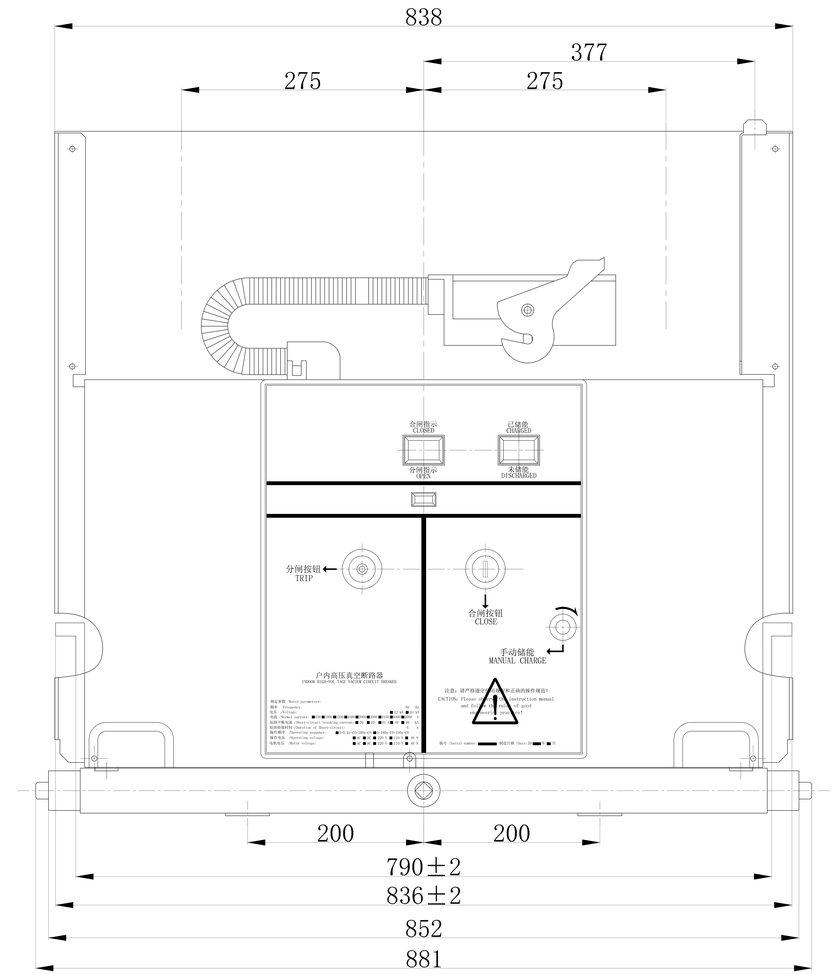

额定电流	静触头尺寸(ØD)	动触头外径(ØW)
630A	Ø35	Ø74
1250A	Ø49	Ø87
1600A	Ø55	Ø93

借（通）用件记

C A D绘图

绘图校对

旧底图总号

底图总号

签　字

日　期

产品型号

装配图总号

标记处数	更改文件	签　字	日期
设　计		审　定	
校　对		批　准	
会　签			
标准化		日　期	

GYE(VS1)-24手车式断路器外形尺寸图

1000mm柜

图样标记	件/台	重量	比例
	1		1:1
共 1 张		第 1 张	

浙江庆高电气有限公司